MOTOR-WENDESCHÜTZE

ABMESSUNGEN (in mm)

Combi:

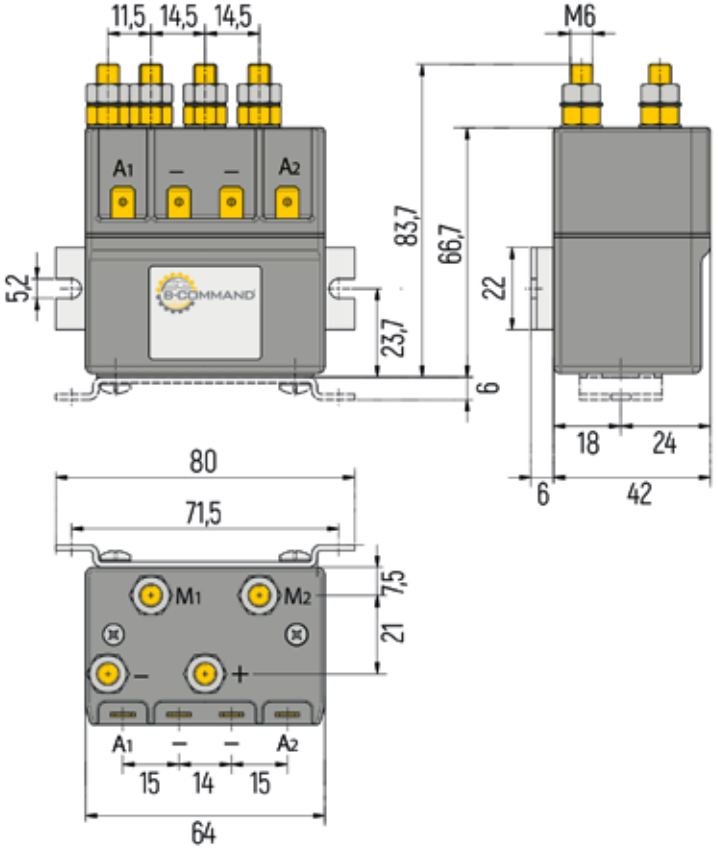

Team:

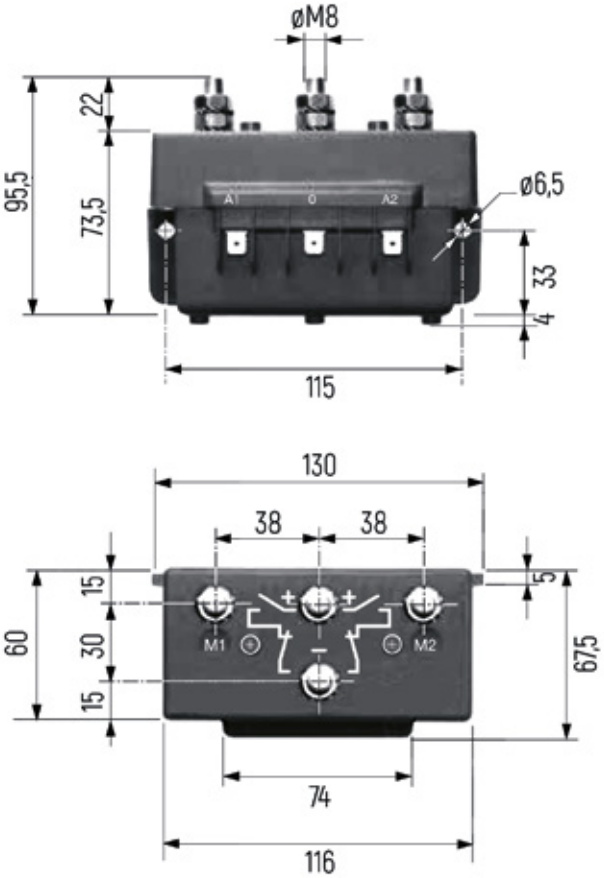

FUNKTIONSDIAGRAMME

Combi:

TLD18A 2x1NO 1 NC
4 poles 50% coil

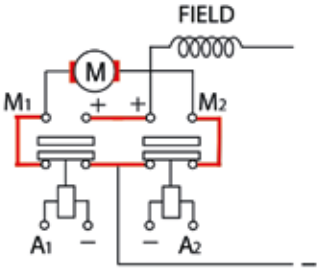

TLD18B 2x1NO
3 poles 50% coil

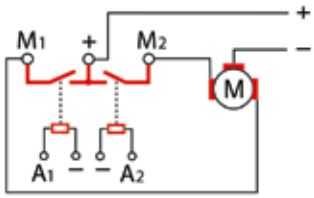

Die Linien zeigen die internen Verbindungen an.

Team:

- Umkehrung des Gleichstrom-Nebenschlussmotors

2x1NO 1NC 4 poles

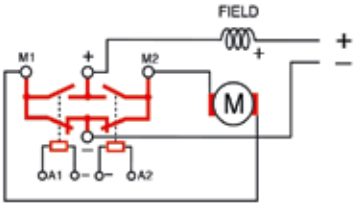

- Permanentmagnetmotorumkehr

2x1NO 3 poles

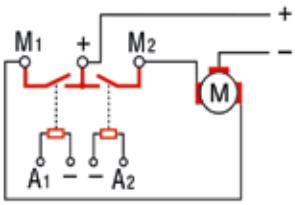

Die Linien stellen die Verbindungen dar, die der Motorumkehrer im Inneren bereitstellt.